Fapa s.a.s.
Via Pascoletto, 20
24040 Lallio (BG)
Tel. 035.6221219
Fax. 035.4372675
fapa@fapa.bg.it
www.fapa.bg.it

sartorius

La nuova Practum®.

Iniziate a pesare bene.

- Affidabilità impareggiabile con uno strumento di pesatura d'alta qualità
- Made in Germany
- Protezione contro i sovraccarichi per un'affidabilità che dura negli anni
- Blocco da parte del supervisore
- Trasferimento dati facile e veloce

Alimentatore AC	
Modulo alimentatore AC Sartorius	6971790 con alimentatori AC plug-in intercambiabili specifici per il Paese
Primario	100 – 240 V~, –10% | +10%, 50 – 60 Hz, 0,2 A
Secondario	15 V DC, ± 5%, 530 mA (max.) | 8 Watt (max.): 0 ... +40°C e 15 V DC, ±5%, 330 mA (max.) / 5 Watt (max.): 0 ... +50°C
Altri dati	Classe di protezione II, in conformità alla norma EN | IEC 60950-1, fino a 3000 m s.l.m., IP40 in conformità alla norma EN | IEC 60529
Bilancia	
Alimentazione elettrica	Unicamente tramite modulo alimentatore AC Sartorius 6971790
Tensione d'ingresso	12,0 ... 18,0 V DC
Potenza assorbita	2 W (mediamente)
Condizioni ambientali	
Le specifiche tecniche trovano applicazione se sono soddisfatte le seguenti condizioni ambientali:	
Ambiente	Utilizzo solo in interni
Temperatura ambiente	+10°C ... +30°C
Capacità operativa	Garantita tra +5°C e +45°C
Stoccaggio e trasporto	-10 °C ... +60 °C
Altitudine	Fino a 3000 m sul livello del mare
Umidità relativa	15% - 80% per temperature fino a 31°C, non condensante, con riduzione lineare fino al 50% di umidità relativa a 40°C e al 20% a 50°C
Sicurezza degli apparecchi elettrici	In conformità alla norma EN 61010-1/IEC 61010-1 Prescrizioni di sicurezza per apparecchi elettrici di misura, di controllo e da laboratorio – Parte 1: Prescrizioni generali
Compatibilità elettromagnetica	In conformità alla norma EN 61326-1/IEC 61326-1 Apparecchi elettrici di misura, controllo e da laboratorio – Prescrizioni di compatibilità elettromagnetica – Parte 1: Prescrizioni generali
Immunità ai disturbi	Idoneità all'utilizzo in ambienti industriali
Emissione di disturbi	Classe B (idoneità all'utilizzo in zone residenziali e in zone direttamente collegate a una rete in bassa tensione che alimenta anche edifici residenziali). L'apparecchio può essere pertanto utilizzato in entrambe le zone.

Dotazione standard

Livellamento	Livella in vetro con bolla d'aria per la centratura
Calibrazione	Calibrazione esterna
Unità di peso selezionabili	Grammi, chilogrammi, carati, libbre, once, once Troy, tael Hong Kong, tael Singapore, tael Taiwan, grani, pennyweight, milligrammi, parti per libbra, tael Cina, momme, carati austriaci, tola, baht, mesghal e Newton
Interfaccia	Mini USB – Riconoscimento automatico delle stampanti Sartorius YDP40 – Trasferimento diretto dei dati a programmi Microsoft® Windows – Intervallo di emissione dati programmabile – Protocolli di trasferimento dati SBI, formato tabella, formato testo
Display	Touch screen con interfaccia grafica utente Sartorius
Applicazioni standard integrate	Pesata, densità, percentuale, controllo, valore massimo, conteggio, pesata instabile
Lingue	Inglese, francese, tedesco, ungherese, italiano, polacco, portoghese, russo, spagnolo, turco, cinese, giapponese, coreano
Protezione	– Alloggiamento robusto e facile da pulire – Copertina di protezione – Copertina antipolvere per bilance analitiche
Protezione con password	Blocco da parte del supervisore come protezione contro modifiche involontarie
Dispositivo antifurto	Kensington Lock e occhiello di fissaggio per catena o cavo
Dispositivo per pesare da sotto la bilancia	Integrato

Bilance analitiche Practum®

Modello		224	124	64
Campo di pesata	g	220	120	60
Precisione di lettura	mg	0,1	0,1	0,1
Ripetibilità (deviazione standard)	mg	0,1	0,1	0,1
Deviazione linearità	mg	0,2	0,2	0,2
Deriva della sensibilità tra +10 e +30°C	± ppm/K	2	2	2
Tempo di stabilizzazione tipico	s	2	2	2
Dimensioni piatto di pesata	mm	∅ 90	∅ 90	∅ 90
Altezza camera di pesata	mm	209	209	209
Peso netto, approx.	kg	4,5	4,5	4,5
Dimensioni, P×L×A	mm pollici	360 × 216 × 320 14,1 × 8,5 × 12,6		

Bilance di precisione Practum®

Modello		513	313	213	3102	2102	1102	612	412	6101	5101	2101	6100	5100
Campo di pesata	g	510	310	210	3100	2100	1100	610	410	6100	5100	2100	6100	5100
Precisione di lettura	mg	1	1	1	10	10	10	10	10	100	100	100	1000	1000
Ripetibilità (deviazione standard)	mg	1	1	1	10	10	10	10	10	100	100	100	500	500
Deviazione linearità	mg	2	2	2	30	30	30	30	30	300	300	300	1000	1000
Deriva della sensibilità tra +10 e +30°C	± ppm/K	3	3	3	4	4	4	4	4	8	8	8	8	8
Tempo di stabilizzazione tipico	s	1	1	1	1,5	1,5	1,5	1,5	1,5	1,5	1,5	1,5	1	1
Dimensioni piatto di pesata	mm	∅ 120	∅ 120	∅ 120	∅ 180	∅ 180	∅ 180	∅ 180	∅ 180	∅ 180	∅ 180	∅ 180	∅ 180	∅ 180
Altezza camera di pesata	mm	209	209	209	–	–	–	–	–	–	–	–	–	–
Peso netto, approx.	kg	4,9	4,9	4,9	3,1	3,1	3,1	3,1	3,1	3,1	3,1	3,1	3,1	3,1
Dimensioni, P×L×A	mm pollici	360 × 216 × 320 14,1 × 8,5 × 12,6						360 × 216 × 95 14,1 × 8,5 × 3,75						

Accessori in opzione

Stampanti e comunicazione	
Stampante da laboratorio standard – Carta per stampante da laboratorio standard	YDP40 69Y03287
Cavo dati mini USB | USB A	YCC04-D09
Cavo dati mini USB | RS232 9 pin	YCC03-D09
Altri accessori	
Batteria ricaricabile per bilance da laboratorio standard	YRB11Z
Protezione anticorrente per bilance con divisione di lettura 0,01 g | 0,1 g | 1g	YDS01SQP
Copertina di protezione per bilance con divisione di lettura 0,1 mg o 1 mg	6960SE01
Copertina di protezione per bilance con divisione di lettura 0,01 g | 0,1 g | 1g	6960SE02
Copertina antipolvere per bilance analitiche con protezione anticorrente	6960SE03
Determinazione densità	
Kit per determinazione densità per bilance con divisione di lettura 0,1 mg o 1 mg	YDK03
Kit per determinazione densità per bilance con divisione di lettura 0,01 g | 0,1 g | 1g	YDK04

YDP40, stampante da laboratorio standard

Pesi di calibrazione

Calibrazione per bilance da laboratorio modello 224; 313; 213 – Peso a manopola linea di prova 200 g, OIML classe E2, con certificato DAkkS	YCW522-AC-02
Calibrazione per bilance da laboratorio modello 124 – Peso a manopola linea di prova 100 g, OIML classe E2, con certificato DAkkS	YCW512-AC-02
Calibrazione per bilance da laboratorio modello 64 – Peso a manopola linea di prova 50 g, OIML classe E2, con certificato DAkkS	YCW452-AC-02
Calibrazione per bilance da laboratorio modello 513 – Peso a manopola linea di prova 500 g, OIML classe E2, con certificato DAkkS	YCW552-AC-02
Calibrazione per bilance da laboratorio modello 3102; 2102 – Peso a manopola linea di prova 2 kg, OIML classe F1, con certificato DAkkS	YCW623-AC-02
Calibrazione per bilance da laboratorio modello 1102 – Peso a manopola linea di prova 1 kg, OIML classe F1, con certificato DAkkS	YCW613-AC-02
Calibrazione per bilance da laboratorio modello 612 – Peso a manopola linea di prova 500 g, OIML classe F2, con certificato DAkkS	YCW554-AC-02
Calibrazione per bilance da laboratorio modello 412 – Peso a manopola linea di prova 200 g, OIML classe F2, con certificato DAkkS	YCW524-AC-02
Calibrazione per bilance da laboratorio modello 6101; 5101; 6100; 5100 – Peso a manopola linea di prova 5 kg, OIML classe F2, con certificato DAkkS	YCW654-AC-02
Calibrazione per bilance da laboratorio modello 2101 – Peso a manopola linea di prova 2 kg, OIML classe F2, con certificato DAkkS	YCW624-AC-02

Pesi di calibrazione

Modelli con precisione di lettura di 0,1 mg, in mm

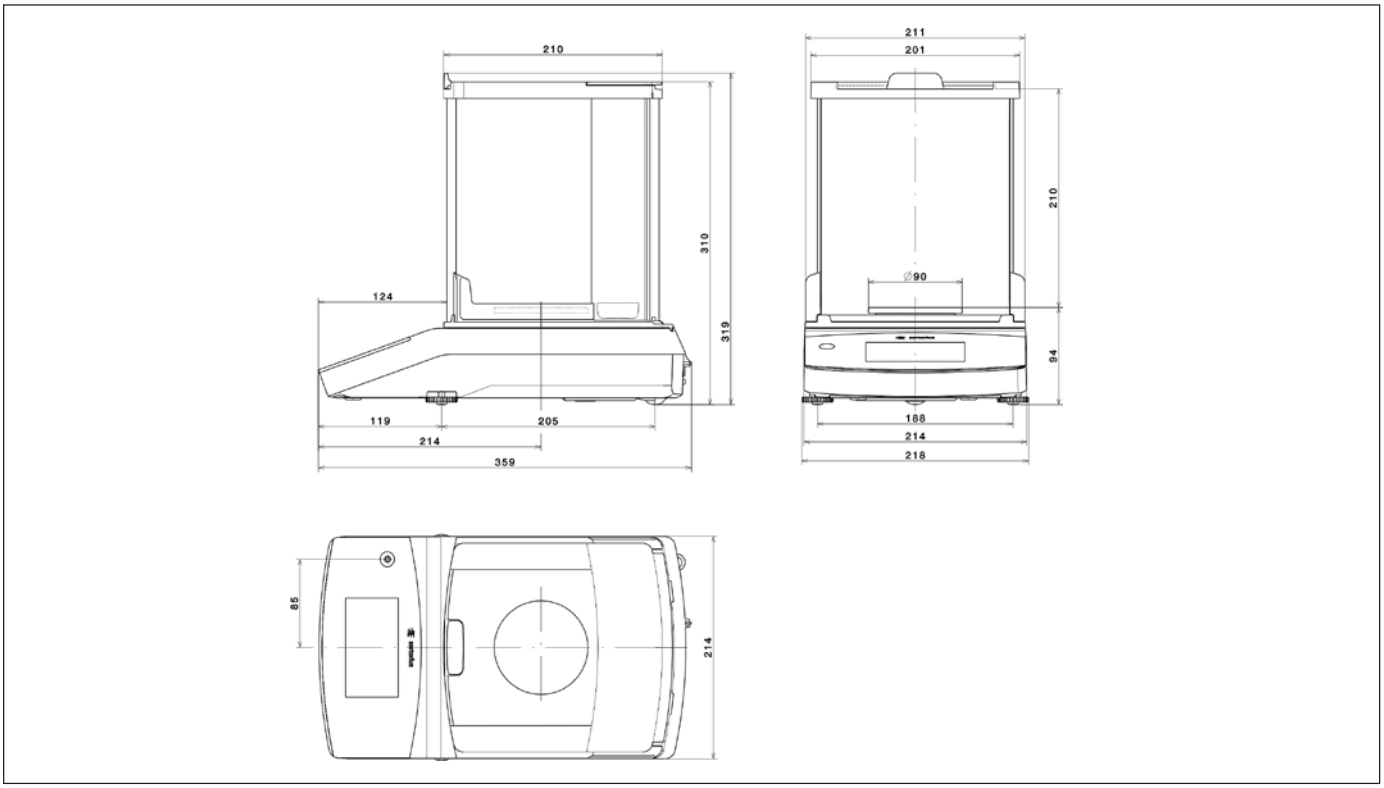

Modelli con precisione di lettura di 1 mg, in mm

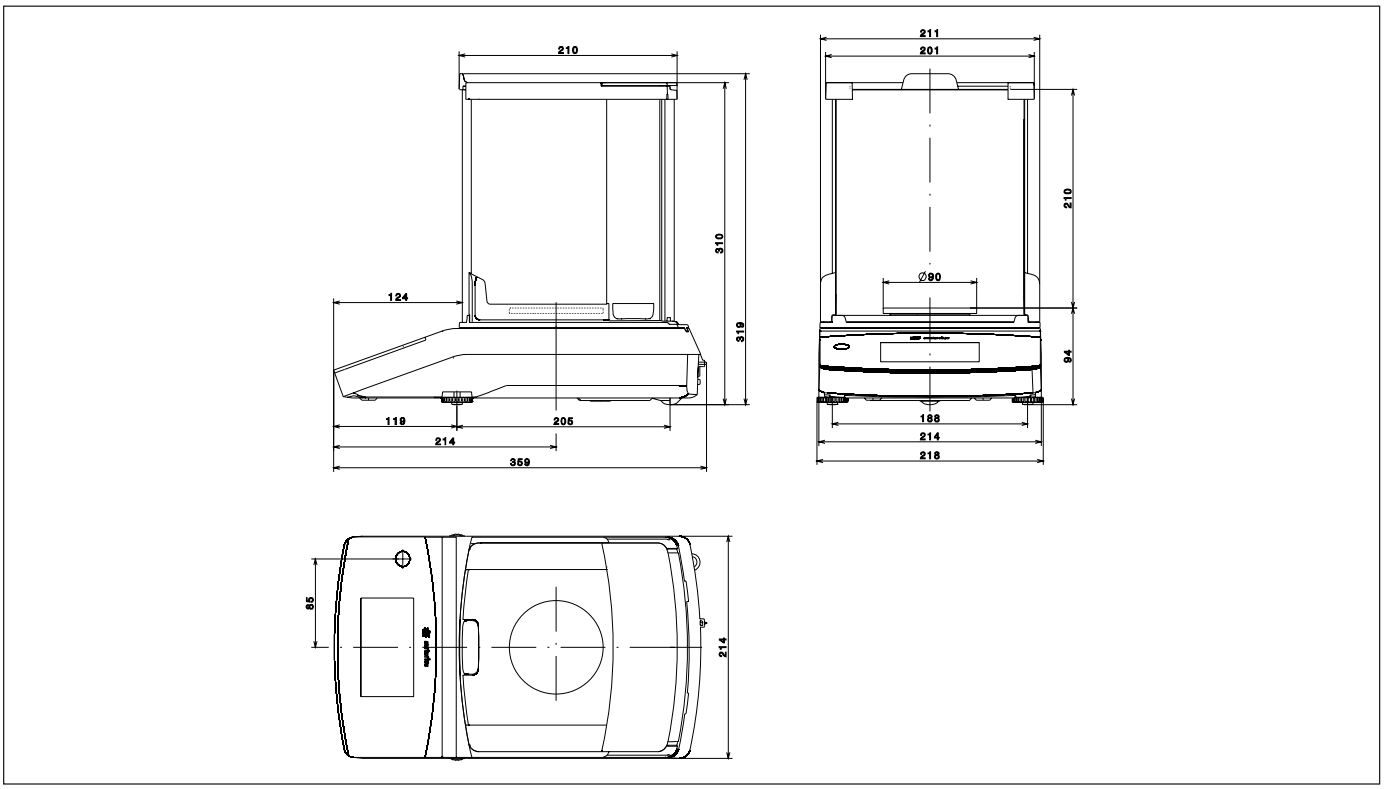

Modelli con precisione di lettura di ≥10 mg, in mm

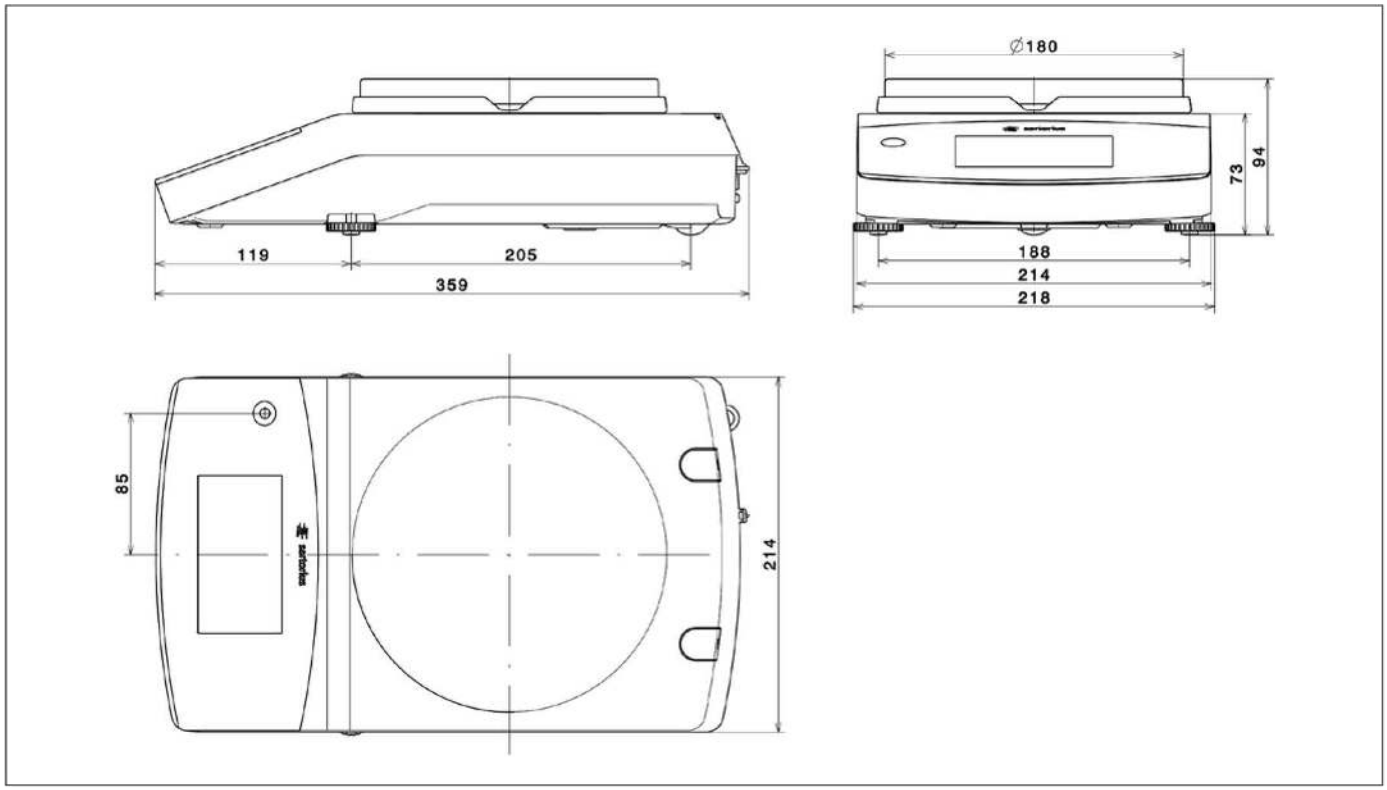

Fapa s.a.s.
Via Pascoletto, 20
24040 Lallio (BG)
Tel. 035.6221219
Fax. 035.4372675
fapa@fapa.bg.it
www.fapa.bg.it