Fapa s.a.s.
Via Pascoletto, 20
24040 Lallio (BG)
Tel. 035.6221219
Fax. 035.4372675
fapa@fapa.bg.it
www.fapa.bg.it

sartorius

La nuova Quintix®.

Pesatura efficiente.

- Guida intuitiva alle applicazioni
- Massima precisione in ogni situazione
- Facile da pulire
- Connettività "plug & work" a stampante o computer

Alimentatore AC	
Modulo alimentatore AC Sartorius	6971790 con alimentatori AC plug-in intercambiabili specifici per il Paese
Primario	100 – 240 V~, –10% | +10%, 50 – 60 Hz, 0,2 A
Secondario	15 V DC, ± 5%, 530 mA (max.) | 8 Watt (max.): 0 ... +40°C e 15 V DC, ±5%, 330 mA (max.) / 5 Watt (max.): 0 ... +50°C
Altri dati	Classe di protezione II, in conformità alla norma EN | IEC 60950-1, fino a 3000 m s.l.m., IP40 in conformità alla norma EN | IEC 60529
Bilancia	
Alimentazione elettrica	Solamente tramite modulo alimentatore AC Sartorius 6971790
Tensione d'ingresso	12,0 ... 18,0 V DC
Potenza assorbita	2 W (mediamente)
Condizioni ambientali	
Le specifiche tecniche trovano applicazione se sono soddisfatte le seguenti condizioni ambientali:	
Ambiente	Utilizzo solo in interni
Temperatura ambiente *	+10°C ... +30°C
Capacità operativa	Garantita tra +5°C e +45°C
Stoccaggio e trasporto	-10 °C ... +60 °C
Altitudine	Fino a 3000 m sul livello del mare
Umidità relativa**	15% - 80% per temperature fino a 31°C, non condensante, con riduzione lineare fino al 50% di umidità relativa a 40°C e al 20% a 50°C
Sicurezza degli apparecchi elettrici	In conformità alla norma EN 61010-1/IEC 61010-1. Prescrizioni di sicurezza per apparecchi elettrici di misura, controllo e da laboratorio - Parte 1: Prescrizioni generali
Compatibilità elettromagnetica	In conformità alla norma EN 61326-1/IEC 61326-1. Apparecchi elettrici di misura, controllo e da laboratorio - Prescrizioni di compatibilità elettromagnetica - Parte 1: Prescrizioni generali
Immunità ai disturbi	Idoneità all'utilizzo in ambienti industriali
Emissione di disturbi	Classe B (idoneità all'utilizzo in zone residenziali e in zone direttamente collegate a una rete in bassa tensione che alimenta anche edifici residenziali). L'apparecchio può essere pertanto utilizzato in entrambe le zone.

Bilance omologate per l'uso metrico-legale conformi alle prescrizioni della direttiva 2009/23/CE, EN 45501:1992 e OIML R76:2006.

* Per le bilance omologate per l'uso metrico-legale in conformità ai requisiti UE si vedano le indicazioni riportate sulla bilancia.
** Per le bilance omologate per l'uso metrico-legale in conformità ai requisiti UE si applicano le disposizioni vigenti.

Dotazione standard

Livellamento	Livella in vetro con bolla d'aria per la centratura
Calibrazione	Calibrazione interna isoCAL, calibrazione esterna
Unità di peso selezionabili[1]	Grammi, chilogrammi, carati, libbre, once, once Troy, tael Hong Kong, tael Singapore, tael Taiwan, grani, pennyweight, milligrammi, parti per libbra, tael Cina, momme, carati austriaci, tola, baht, mesghal e Newton
Interfaccia	Mini USB – Riconoscimento automatico delle stampanti Sartorius YDP30 o YDP40 – Trasferimento diretto dei dati a programmi Microsoft® Windows – Intervallo di emissione dati programmabile – Protocolli di trasferimento dati SBI, xBPI, formato tabella, formato testo
Display	Touch screen con interfaccia grafica utente Sartorius, ottimizzato per gli utenti di laboratori farmaceutici
Applicazioni standard integrate	Pesata, densità, percentuale, controllo, valore massimo, conteggio, pesata instabile
Applicazioni speciali da laboratorio integrate	Miscelazione, componenti, statistica, conversione
Lingue	Inglese, francese, tedesco, ungherese, italiano, polacco, portoghese, russo, spagnolo, turco, cinese, giapponese, coreano
Protezione	- Finitura dell'alloggiamento resistente agli agenti chimici - Copertina di protezione - Copertina antipolvere per bilance analitiche
Protezione con password	Blocco da parte del supervisore come protezione contro modifiche involontarie
Dispositivo antifurto	Kensington Lock e occhiello di fissaggio per catena o cavo
Dispositivo per pesare da sotto la bilancia	Integrato

[1] Limitate per i modelli omologati

Bilance analitiche Quintix®

Modello		**224**	**124**	**64**
Campo di pesata	g	220	120	60
Precisione di lettura	mg	0,1	0,1	0,1
Ripetibilità (deviazione standard)	mg	0,1	0,1	0,1
Deviazione linearità	mg	0,2	0,2	0,2
Deriva della sensibilità tra +10 e +30°C	± ppm/K	1,5	1,5	1,5
Tempo di stabilizzazione tipico	s	2	2	2
isoCAL: – Variazione della temperatura - Intervallo di tempo	 K h	 1,5 4	 1,5 4	 1,5 4
Risultato display (a seconda del livello di filtro impostato)	s	0,2	0,2	0,2
Dimensioni piatto di pesata	mm	∅ 90	∅ 90	∅ 90
Altezza camera di pesata	mm	209	209	209
Peso netto, approx.	kg	4,9	4,9	4,9
Dimensioni, P × L × A	mm pollici	360 × 216 × 320 14,1 × 8,5 × 12,6		

Bilance con divisione di lettura 0,1 mg

Bilance di precisione Quintix®

Modello		**613**	**513**	**313**	**213**	**6102**	**5102**	**3102**	**2102**
Campo di pesata	g	610	510	310	210	6100	5100	3100	2100
Precisione di lettura	mg	1	1	1	1	10	10	10	10
Ripetibilità (deviazione standard)	mg	1	1	1	1	10	10	10	10
Deviazione linearità	mg	2	2	2	2	20	20	20	30
Deriva della sensibilità tra +10 e +30°C	± ppm/K	3	3	3	3	3	3	3	5
Tempo di stabilizzazione tipico	s	1	1	1	1	1	1	1	1,5
isoCAL:									
- Variazione della temperatura	K	2	2	4	4	2	2	4	4
- Intervallo di tempo	h	6	6	12	12	6	6	12	12
Risultato display (a seconda del livello di filtro impostato)	s	0,1 | 0,2	0,1 | 0,2	0,1 | 0,2	0,1 | 0,2	0,1 | 0,2	0,1 | 0,2	0,1 | 0,2	0,1 | 0,2
Dimensioni piatto di pesata	mm	∅ 120	∅ 120	∅ 120	∅ 120	∅ 180	∅ 180	∅ 180	∅ 180
Altezza camera di pesata	mm	209	209	209	209	–	–	–	–
Peso netto, approx.	kg	4,9	4,9	4,9	4,9	5,2	5,2	5,2	4,7
Dimensioni, P × L × A	mm pollici	360 × 216 × 320 14,1 × 8,5 × 12,6							

Bilance con divisione di lettura 1 mg

Bilance di precisione Quintix®

Modello		1102	612	412	6101	5101	2101	6100	5100
Campo di pesata	g	1100	610	410	6100	5100	2100	6100	5100
Precisione di lettura	mg	10	10	10	100	100	100	1000	1000
Ripetibilità (deviazione standard)	mg	10	10	10	100	100	100	500	500
Deviazione linearità	mg	30	30	30	300	300	300	1000	1000
Deriva della sensibilità tra +10 e +30°C	± ppm/K	5	5	5	10	10	10	10	10
Tempo di stabilizzazione tipico	s	1,5	1,5	1,5	1,5	1,5	1,5	1,5	1,5
isoCAL:									
- Variazione della temperatura	K	4	4	4	4	4	4	4	4
- Intervallo di tempo	h	24	24	24	24	24	24	24	24
Risultato display (a seconda del livello di filtro impostato)	s	0,1 | 0,2	0,1 | 0,2	0,1 | 0,2	0,1 | 0,2	0,1 | 0,2	0,1 | 0,2	0,1 | 0,2	0,1 | 0,2
Dimensioni piatto di pesata	mm	∅ 180	∅ 180	∅ 180	∅ 180	∅ 180	∅ 180	∅ 180	∅ 180
Altezza camera di pesata	mm	–	–	–	–	–	–	–	–
Peso netto, approx.	kg	4,7	4,7	4,7	4,7	4,7	4,7	4,7	4,7
Dimensioni, P × L × A	mm pollici	360 × 216 × 95 14,1 × 8,5 × 3,75							

Bilance con divisione di lettura 0,01 g, 0,1 g o 1 g

Modelli omologati con certificato di approvazione tipo specifico del Paese

Bilance analitiche Quintix®

Modello		224-1x[1]	124-1x[1]	**64-1x[1]**
Classe di precisione		(I)	(I)	(I)
Tipo[2]		SQP-A	SQP-A	SQP-A
Max	g	220	120	60
Divisione bilancia d	mg	0,1	0,1	0,1
Divisione di verifica e	mg	1	1	1
Min	mg	10	10	10
Tara (sottrattiva)		<100 % del campo di pesata max.		
Tempo di stabilizzazione tipico	s	2	2	2
isoCAL: - Variazione della temperatura - Intervallo di tempo	 K h	 1,5 4	 1,5 4	 1,5 4
Risultato display (a seconda del livello di filtro impostato)	s	0,2	0,2	0,2
Dimensioni piatto di pesata	mm	∅ 90	∅ 90	∅ 90
Altezza camera di pesata	mm	209	209	209
Peso netto, approx.	kg	4,9	4,9	4,9
Dimensioni, P × L × A	mm pollici	360 × 216 × 320 14,1 × 8,5 × 12,6		

[1] Possibili designazioni dei modelli specifici per il Paese:
x = CEU: bilance omologate con Certificato di approvazione tipo CE D12-09-014 (per UE ad eccezione di Francia, Italia e Svizzera)
x = CFR: bilance omologate con Certificato di approvazione tipo CE D12-09-014 solo Francia
x = CIT: bilance omologate con Certificato di approvazione tipo CE D12-09-014 solo Italia
x = CCH: bilance omologate con Certificato di approvazione tipo CE D12-09-014 solo Svizzera
x = NUS: Certificato NTEP per Stati Uniti
x = CN: Certificato di approvazione tipo CMC per Cina
x = 0JP: Bilancia con certificato di approvazione tipo per Giappone
x = 0BR: Bilancia con certificato di approvazione tipo per Brasile
x = 0AR: Bilancia con certificato di approvazione tipo per Argentina
x = 0KR: Bilancia con certificato di approvazione tipo per Corea del Sud
x = 0RU: Bilancia con certificato di approvazione tipo per Russia
x = 0IN: Bilancia con certificato di approvazione tipo per India
x = 0CA: Bilancia con certificato di approvazione tipo per Canada

[2] Tutti i modelli con "...CN": tipo "SQP"

Bilance di precisione Quintix®

Modello		613-1x[1]	513-1x[1]	313-1x[1]	213-1x[1]	6102-1x[1]	5102-1x[1]	3102-1x[1]	2102-1x[1]
Classe di precisione		(II)	(II)	(II)	(II)	(II)	(II)	(II)	(II)
Tipo[2]		SQP-B	SQP-B	SQP-B	SQP-B	SQP-C	SQP-C	SQP-C	SQP-D
Max	g	610	510	310	210	6100	5100	3100	2100
Divisione bilancia d	mg	1	1	1	1	10	10	10	10
Divisione di verifica e	mg	10	10	10	10	100	100	100	100
Min	g	0,02	0,02	0,02	0,02	0,5	0,5	0,5	0,5
Tara (sottrattiva)		< 100 % del campo di pesata max.							
Tempo di stabilizzazione tipico	s	1	1	1	1	1	1	1	1,5
isoCAL:									
– Variazione della temperatura	K	2	2	2	2	2	2	2	2
- Intervallo di tempo	h	4	4	6	6	6	6	6	6
Risultato display (a seconda del livello di filtro impostato)	s	0,1 | 0,2	0,1 | 0,2	0,1 | 0,2	0,1 | 0,2	0,1 | 0,2	0,1 | 0,2	0,1 | 0,2	0,1 | 0,2
Dimensioni piatto di pesata	mm	∅ 120	∅ 120	∅ 120	∅ 120	∅ 180	∅ 180	∅ 180	∅ 180
Altezza camera di pesata	mm	209	209	209	209	–	–	–	–
Peso netto, approx.	kg	4,9	4,9	4,9	4,9	5,2	5,2	5,2	4,7
Dimensioni, P × L × A	mm pollici	360 × 216 × 320 14,1 × 8,5 × 12,6							

Bilance di precisione Quintix®

Modello		1102-1x[2]	612-1x[2]	412-1x[2]	6101-1x[1]	5101-1x[1]	2101-1x[1]	6100-1x[1]	5100-1x[1]
Classe di precisione		(II)	(II)	(II)	(II)	(II)	(II)	(II)	(II)
Tipo[2]		SQP-D	SQP-D	SQP-D	SQP-E	SQP-E	SQP-E	SQP-E	SQP-E
Max	g	1100	610	410	6100	5100	2100	6100	5100
Divisione bilancia d	mg	10	10	10	100	100	100	1000	1000
Divisione di verifica e	mg	100	100	100	1000	1000	1000	1000	1000
Min	g	0,5	0,5	0,5	5	5	5	50	50
Tara (sottrattiva)		< 100 % del campo di pesata max.							
Tempo di stabilizzazione tipico	s	1,5	1,5	1,5	1,5	1,5	1,5	1,5	1,5
isoCAL:									
– Variazione della temperatura	K	2	2	2	2	2	2	2	2
- Intervallo di tempo	h	6	6	6	6	6	6	6	6
Risultato display (a seconda del livello di filtro impostato)	s	0,1 | 0,2	0,1 | 0,2	0,1 | 0,2	0,1 | 0,2	0,1 | 0,2	0,1 | 0,2	0,1 | 0,2	0,1 | 0,2
Dimensioni piatto di pesata	mm	∅ 180	∅ 180	∅ 180	∅ 180	∅ 180	∅ 180	∅ 180	∅ 180
Altezza camera di pesata	mm	–	–	–	–	–	–	–	–
Peso netto, approx.	kg	4,7	4,7	4,7	4,7	4,7	4,7	4,7	4,7
Dimensioni, P × L × A	mm pollici	360 × 216 × 95 14,1 × 8,5 × 3,75							

Accessori in opzione

Stampanti e comunicazione	
Stampante da laboratorio GLP premium - Carta per stampante da laboratorio GLP - Etichette a modulo continuo per stampante da laboratorio GLP	YDP30 69Y03285 69Y03286
Stampante da laboratorio standard - Carta per stampante da laboratorio standard	YDP40 69Y03287
Cavo dati mini USB | USB A	YCC04-D09
Cavo dati mini USB | RS232 9 pin	YCC03-D09
Altri accessori	
Batteria ricaricabile per bilance da laboratorio standard	YRB11Z
Protezione anticorrente per bilance con divisione di lettura 0,01 g | 0,1 g | 1 g	YDS01SQP
Copertina di protezione per bilance con divisione di lettura 1 mg o 0,1 mg	6960SE01
Copertina di protezione per bilance con divisione di lettura 0,01 g | 0,1 g | 1 g	6960SE02
Copertina antipolvere per bilance analitiche con protezione anticorrente	6960SE03
Determinazione densità	
Kit per determinazione densità per bilance con divisione di lettura 1 mg o 0,1 mg	YDK03
Kit per determinazione densità per bilance con divisione di lettura 0,01 g | 0,1 g | 1 g	YDK04

YDP40, stampante da laboratorio standard

Pesi di calibrazione

Calibrazione per bilance da laboratorio modello 224; 313; 213 – Peso a manopola linea di prova 200 g, OIML classe E2, con certificato DAkkS	YCW522-AC-02
Calibrazione per bilance da laboratorio modello 124 – Peso a manopola linea di prova 100 g, OIML classe E2, con certificato DAkkS	YCW512-AC-02
Calibrazione per bilance da laboratorio modello 64 – Peso a manopola linea di prova 50 g, OIML classe E2, con certificato DAkkS	YCW452-AC-02
Calibrazione per bilance da laboratorio modello 613; 513 – Peso a manopola linea di prova 500 g, OIML classe E2, con certificato DAkkS	YCW552-AC-02
Calibrazione per bilance da laboratorio modello 6102; 5102 – Peso a manopola linea di prova 5 kg, OIML classe E2, con certificato DAkkS	YCW652-AC-02
Calibrazione per bilance da laboratorio modello 3102; 2102 – Peso a manopola linea di prova 2 kg, OIML classe F1, con certificato DAkkS	YCW623-AC-02
Calibrazione per bilance da laboratorio modello 1102 – Peso a manopola linea di prova 1 kg, OIML classe F1, con certificato DAkkS	YCW613-AC-02
Calibrazione per bilance da laboratorio modello 612 – Peso a manopola linea di prova 500 g, OIML classe F1, con certificato DAkkS	YCW553-AC-02
Calibrazione per bilance da laboratorio modello 412 – Peso a manopola linea di prova 200 g, OIML classe F1, con certificato DAkkS	YCW523-AC-02
Calibrazione per bilance da laboratorio modello 6101; 5101; 6100; 5100 – Peso a manopola linea di prova 5 kg, OIML classe F2, con certificato DAkkS	YCW654-AC-02
Calibrazione per bilance da laboratorio modello 2101 – Peso a manopola linea di prova 2 kg, OIML classe F2, con certificato DAkkS	YCW624-AC-02

Pesi di calibrazione

Disegni tecnici

Modelli con precisione di lettura di 0,1 mg, in mm

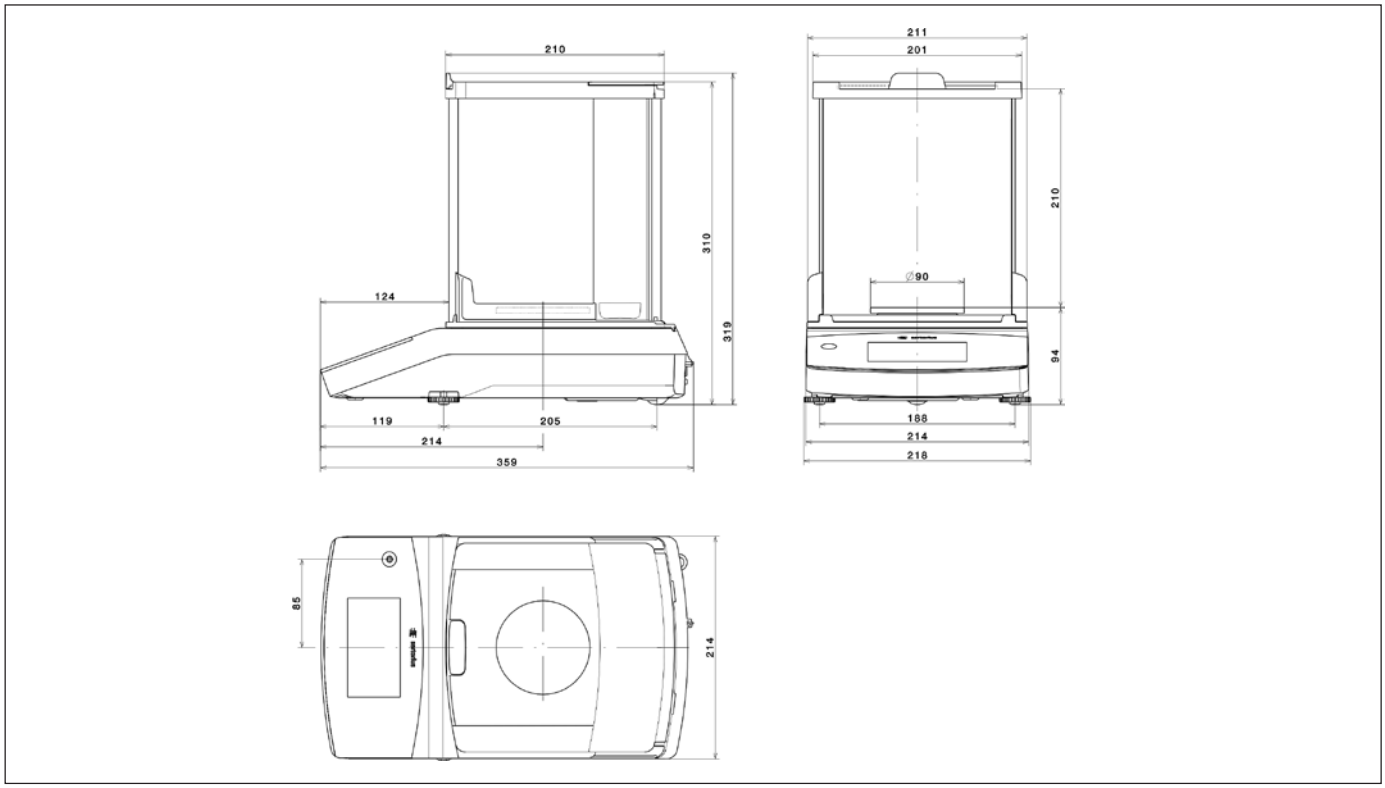

Modelli con precisione di lettura di 1 mg, in mm

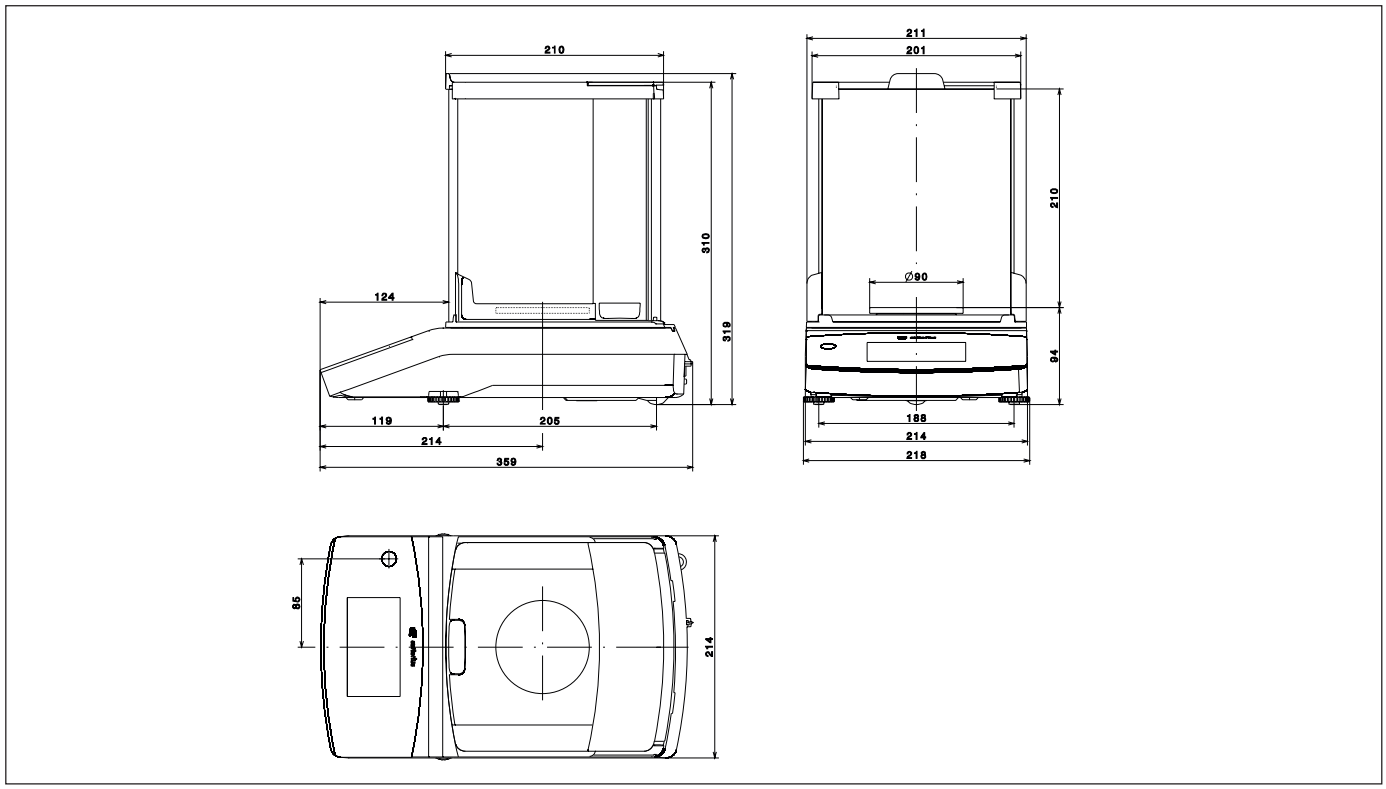

Modelli con precisione di lettura di ≥10 mg, in mm

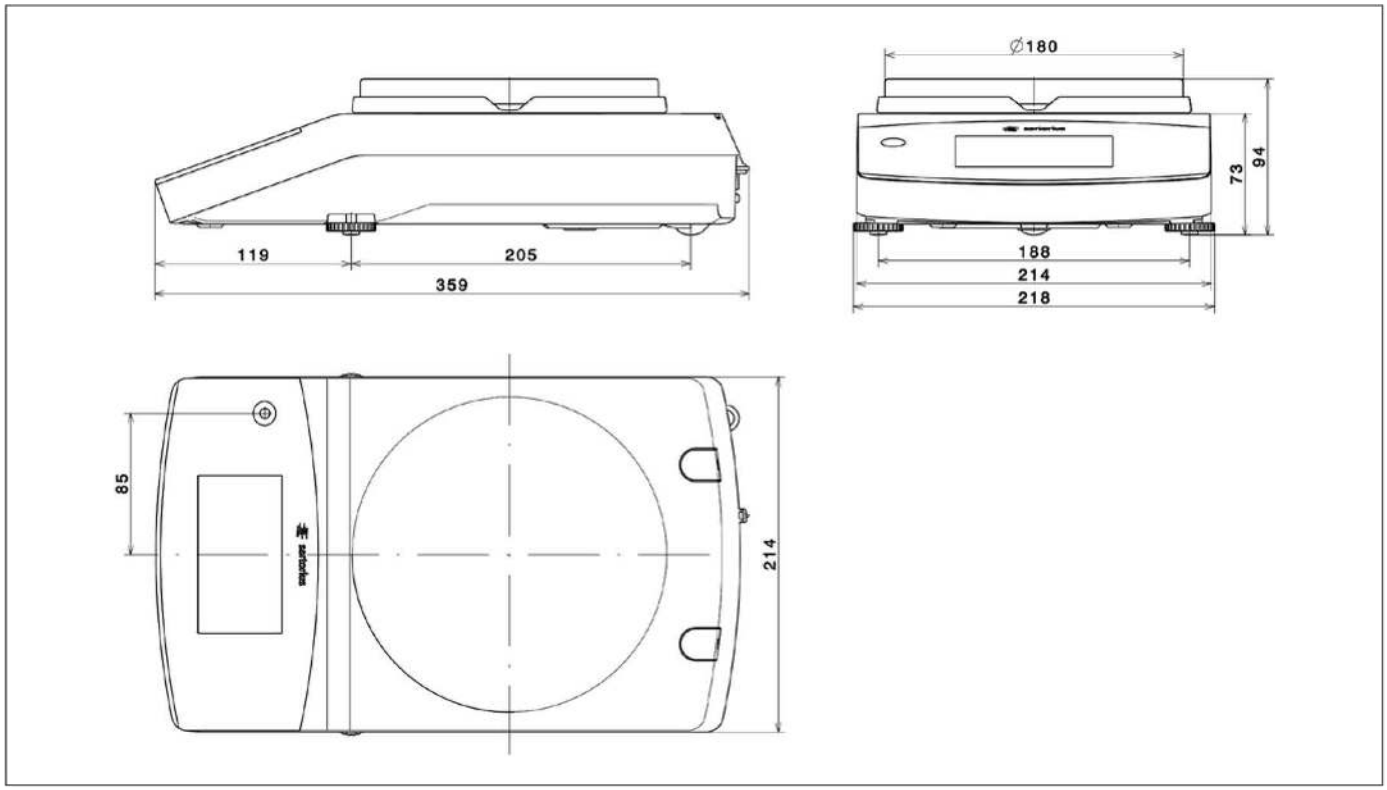

Fapa s.a.s.
Via Pascoletto, 20
24040 Lallio (BG)
Tel. 035.6221219
Fax. 035.4372675
fapa@fapa.bg.it
www.fapa.bg.it